













## Wyprzedź konkurencję dzięki G2245HSU z technologią panelu IPS i 1ms MPRT

Pozwól sobie na wyjątkową doskonałość w grach dzięki 22’’ G2245HSU. Ten monitor oferuje najnowocześniejszą technologię paneli IPS, częstotliwość odświeżania 100 Hz i ultraszybki czas reakcji 1 ms MPRT. Przenieś swoją przygodę z grami na wyższy poziom dzięki funkcji Black Tuner, która zapewnia krystalicznie czystą widoczność nawet w najciemniejszych scenach.

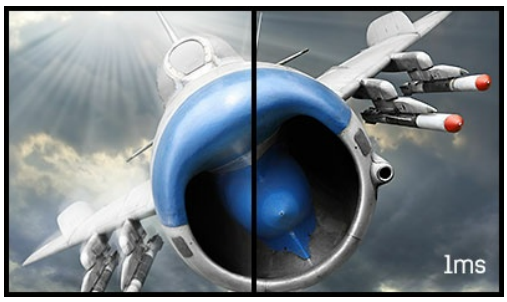


### 1ms

Szybki czas reakcji to kwestia kluczowa w każdej rozgrywce. Dzięki niemu obraz pozostaje zawsze ostry, a wrażenia z gry niezapomniane.




### Technologia IPS

Matryca IPS zapewnia pokrycie 100% kolorów sRGB i gwarantuje doskonałe odwzorowanie kolorów i szerokie kąty widzenia w czasie każdej bitwy.

## 01 OBRAZ

| | |
|---|---|
| **Przekątna** | 21.5", 54.5cm |
| **Panel** | IPS, matowe wykończenie |
| **Rozdzielczość fizyczna** | 1920 x 1080 @100Hz (2.1 megapixel) |
| **Format obrazu** | 16:9 |
| **Jasność** | 300 cd/m² |
| **Kontrast statyczny** | 1000:1 |
| **Kontrast ACR** | 80M:1 |
| **Czas reakcji (MPRT)** | 1ms |
| **Kąty widzenia** | poziomo/pionowo: horizontal°/vertical 178°, prawo/lewo: 0°/0°, góra/dół: 0°/0° |
| **Kolory** | 16.7mln |
| **Synchronizacja pozioma** | 30 - 110kHz |
| **Powierzchnia robocza szer. x wys.** | 478.7 x 260.3mm, 18.8 x 10.2" |
| **Plamka** | 0.249 x 0.241mm |
| **Kolor** | matowa, czarny |

## 02 INTERFEJSY / ZŁĄCZA / STEROWANIE

| | |
|---|---|
| **Wejście sygnału** | HDMI x1 (v.1.4)<br>DisplayPort x1 (v.1.2) |
| **USB HUB** | x2 (v.2.0 DC5V, 500mA) |
| **HDCP** | tak |
| **Wyjście słuchawkowe** | tak |

## 03 WŁAŚCIWOŚCI

| | |
|---|---|
| **Redukcja niebieskiego światła** | tak |
| **Flicker free** | tak |
| **Obsługa technologii Adaptive Sync** | Adaptive Sync - 1920 x 1080 @48-100Hz |
| **Ekstra** | i-Style Colour |
| **Języki menu OSD** | EN, DE, FR, ES, IT, RU, JP, CZ, NL, PL |
| **Przyciski** | Zasilanie, Menu, Głośność, Black Tuner /MBR /Adaptive Sync /Tryb nocny, Wybór wejść / Wyjdź |
| **Parametry regulowane** | regulacje obrazu (kontrast, jasność, OD, ACR, Eco, Black Tuner, saturacja kolorów, MBR, AdaptiveSync), źródło sygnału, regulacje audio (głośność, wycisz), tryby użytkownika, ustawienia kolorów (6-osiowa, gamma, redukcja niebieskiego światła, temperatura kolorów, ustawienia użytkownika), regulacje obrazu (i-Style Colour, ostre i miękkie, zakres RGB, tryb wyświetlania), język, ustawienia (pozycja pozioma OSD, pozycja pionowa OSD, wygaszenie OSD, logo startowe, LED), informacje, przywróć |
| **Wbudowane głośniki** | 2 x 2W |
| **Udogodnienia** | kompatybilny z Kensington-lock™, DDC2B, Mac OSX |

## 04 MECHANICZNE

| | |
|---|---|
| **Zakres regulacji** | pochył |
| **Kąt pochylenia** | 22° w górę; 4° w dół |
| **Standard VESA** | 100 x 100mm |
| **System zarządzania kablami** | tak |

## 05 AKCESORIA W ZESTAWIE

| | |
|---|---|
| **Kable** | zasilający (1.5m), USB (1.5m), HDMI (1.5m) |
| **Pozostałe** | skrócona instrukcja obsługi, instrukcja bezpieczeństwa |

## 06 ZARZĄDZANIE ENERGIĄ

| | |
|---|---|
| **Zasilacz** | wewnętrzny |
| **Zasilanie** | AC 100 - 240V, 50/60Hz |
| **Zużycie energii** | 17W typowo, 0.5W stand by, 0.3W off mode |

## 07 ZRÓWNOWAŻONY ROZWÓJ

| | |
|---|---|
| **Certyfikaty** | CE, TÜV-Bauart, EAC, VCCI-B, PSE, RoHS support, ErP, WEEE, REACH, UKCA |
| **Klasa efektywności energetycznej (Regulation (EU) 2017/1369)** | E |
| **REACH SVHC** | powyżej 0.1% ołowiu |

## 08 WYMIARY / WAGA

| | |
|---|---|
| **Wymiary produktu szer. x wys. x gł.** | 492 x 362 x 192.5mm |
| **Wymiary pudła szer. x wys. x gł.** | 564 x 122 x 380mm |
| **Waga (bez pudła)** | 2.6kg |
| **Waga (z pudłem)** | 3.6kg |
| **Kod EAN** | 4948570124688 |

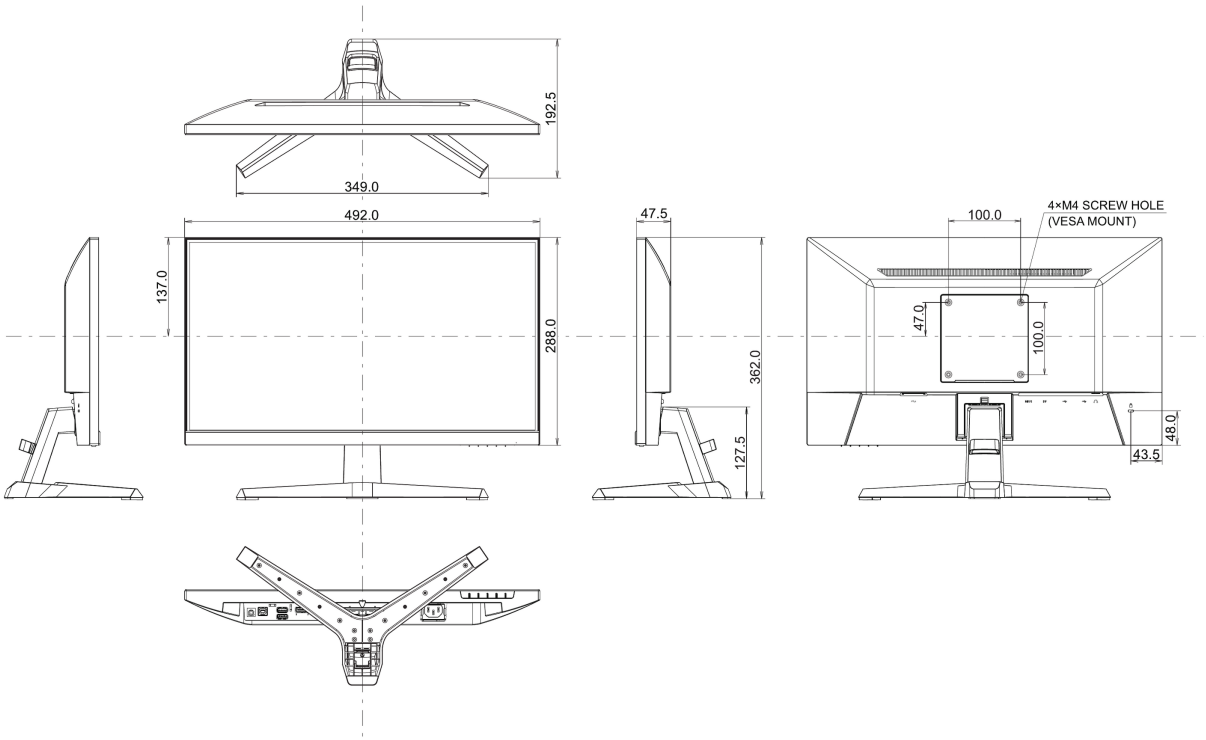


*Wszystkie znaki towarowe zastrzeżone. Pomyłki i wprowadzanie zmian zastrzeżone. Specyfikacje produktów mogą ulec zmianie bez wcześniejszego zawiadomienia. Wszystkie monitory LCD iiyama są zgodne z normą ISO-9241-307:2008 określającą liczbę i rodzaj defektów matrycy.*

© IIYAMA CORPORATION. ALL RIGHTS RESERVED