



Kontroluj rozgrywkę dzięki 24.5" monitorowi GB2591HSU Gold Phoenix 320Hz Fast IPS

Zabójczo szybki panel IPS z odświeżaniem 320 Hz i czasem reakcji 0,4 ms MPRT gwarantuje ultrapłynną rozgrywkę, doskonałą wyrazistość i żywe kolory. Dzięki zastosowaniu funkcji Black Tuner można zapewnić idealną widoczność w ciemnych scenach, więc już nigdy nie przegapisz momentu o krytycznym znaczeniu.



320Hz & 0.4ms MPRT

Dzięki częstotliwości odświeżania 320Hz i czasowi reakcji 0.4ms MPRT moc jest zawsze z Tobą! Podejmuj decyzje w ułamku sekundy i bądź pewien, że obraz wyświetlany na ekranie jest zawsze płynny i wyraźny.



Zgodny z NVIDIA G-SYNC

Odblokuj ultrapłynną rozgrywkę bez rozrywania ekranu z NVIDIA G-SYNC, technologią synchronizującą kartę graficzną pod kątem gładkiego ruchu, redukcji zacięć i krystalicznie wyraźnej akcji.

01 OBRAZ

Przekątna	24.5", 62cm
Panel	Fast IPS
Rozdzielczość fizyczna	1920 x 1080 @320Hz (2.1 megapixel HD, DisplayPort)
Format obrazu	16:9
Jasność	350 cd/m²
Kontrast statyczny	1000:1
Kontrast ACR	100M:1
Czas reakcji (MPRT)	0.4ms
Kąty widzenia	poziomo/pionowo: 178°/178°, prawo/lewo: 89°/89°, góra/dół: 89°/89°
Kolory	16.7mln 8bit
Synchronizacja pozioma	30 - 360kHz
Powierzchnia robocza szer. x wys.	543.7 x 302.6mm, 21.4 x 11.9"
Plamka	0.2802mm
Kolor	matowa, czarny

02 INTERFEJSY / ZŁĄCZA / STEROWANIE

Wejście sygnału	HDMI x2 (v.2.1, max. 1920 x 1080 @240Hz) DisplayPort x1 (v.1.4, max. 1920 x 1080 @320Hz)
USB HUB	x4 (1x Type A v.3.2 Gen 1 (5Gbps, 4.5W), 2x Type C (5Gbps, 7.5W))
HDCP	tak
Wyjście słuchawkowe	tak

03 WŁAŚCIWOŚCI

Redukcja niebieskiego światła	tak
Flicker free	tak
Obsługa technologii Adaptive Sync	G-SYNC - 1920 x 1080 @48-320Hz, DisplayPort Only
HDR	Yes, HDR10 Ready
Języki menu OSD	EN, DE, FR, IT, PT, RU, JP, CZ, NL, PL
Przyciski	przełącznik zasilania, joystick, menu (center), góra / wybór wejścia, w dół / skrót, lewy / głośność, prawy / głośność
Parametry regulowane	regulacje obrazu (kontrast, jasność, overdrive, HDR, adaptive sync, kontrast podwyższony, tryb nocny, red. nieb. światła, red. rozmycia ruchu, gamma), wybór wejść (źródło sygnału), regulacja audio (głośność, wycisz), zapisz ust. użytkownika (tryby użytkownika), temp. kolorów, (6-osiowa, temperatura kolorów, ustawienia użytkownika, głębia czerni), regulac je obrazu (i-Style color, Technologia X-Res, ostrość, zakres HDMI, tryb direct drive, regulacje trybu video), język, ustawienia (pozycja pozioma, pozycja pionowa, wygaszenie OSD, logo startowe, dioda zasilania, sterowanie DDC/CI, ładowanie przez USB), informacje, przywróć (przywróć ust. fabryczne)
Wbudowane głośniki	2 x 4W
Udogodnienia	kompatybilny z Kensington-lock™, DDC/CI

04 MECHANICZNE

Zakres regulacji	wysokość, pivot (rotacja), pochył
Regulacja wysokości	150mm
Rotacja (funkcja PIVOT)	90°
Obrót stopy	90°; ° w lewo; 45° w prawo

Kąt pochylenia	23° w górę; 5° w dół
Standard VESA	100 x 100mm
System zarządzania kablami	tak

05 AKCESORIA W ZESTAWIE

Kable	zasilający (1.8m), USB (1.8m), DP (1.8m)
Pozostałe	skrócona instrukcja obsługi, instrukcja bezpieczeństwa

06 ZARZĄDZANIE ENERGIĄ

Zasilacz	wewnętrzny
Zasilanie	AC 100 - 240V, 50/60Hz
Zużycie energii	30W typowo, 0.5W stand by, 0.3W off mode

07 ZRÓWNOWAŻONY ROZWÓJ

Certyfikaty	CB, CE, TÜV-Bauart, EAC, VCCI-B, PSE, RoHS support, ErP, WEEE, REACH
Klasa efektywności energetycznej (Regulation (EU) 2017/1369)	E

08 WYMIARY / WAGA

Wymiary produktu szer. x wys. x gł.	557 x 324 x 55,5mm
Wymiary pudła szer. x wys. x gł.	630 x 504 x 142mm
Waga (bez pudła)	5,3kg
Waga (z pudłem)	8,03kg
Kod EAN	4948570125562

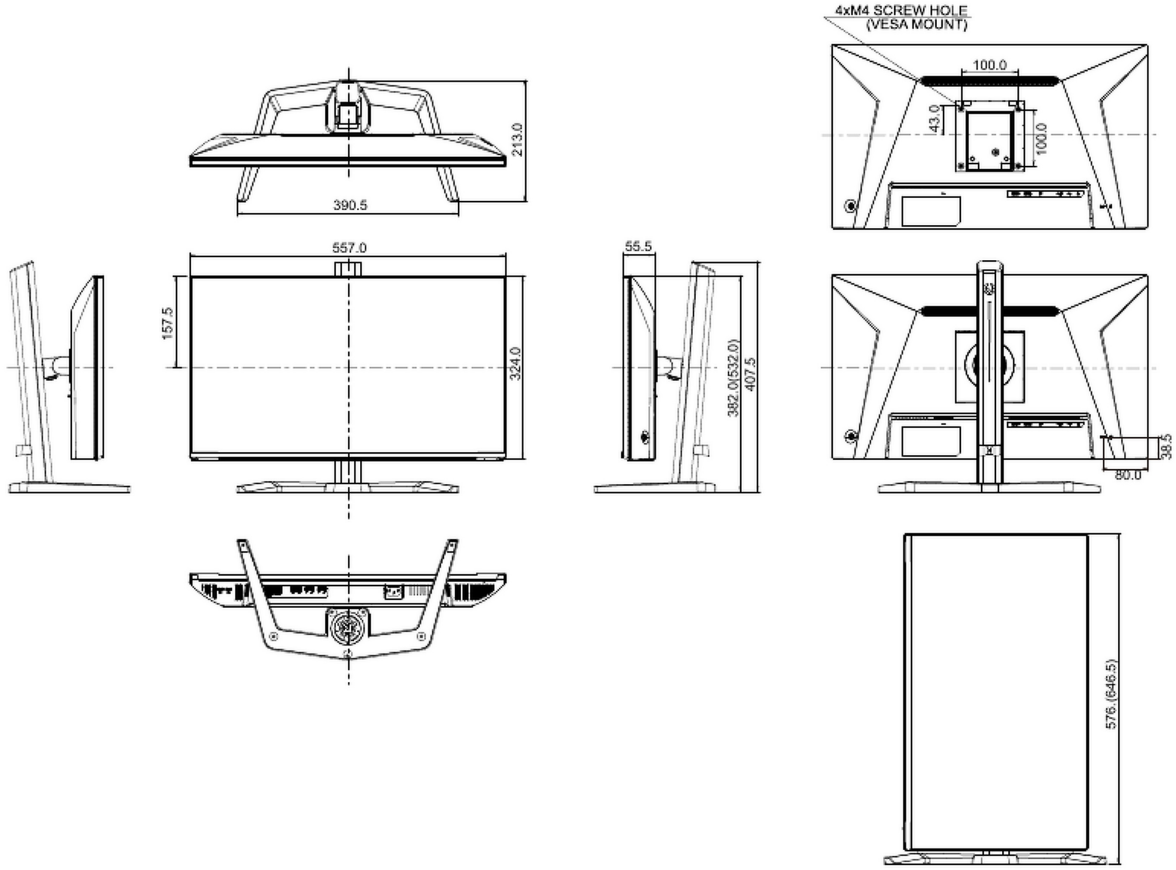

Wszystkie znaki towarowe zastrzeżone. Pomyłki i wprowadzanie zmian zastrzeżone. Specyfikacje produktów mogą ulec zmianie bez wcześniejszego zawiadomienia. Wszystkie monitory LCD iiyama są zgodne z normą ISO-9241-307:2008 określającą liczbę i rodzaj defektów matrycy.

© IIYAMA CORPORATION. ALL RIGHTS RESERVED