







## Odkryj głębię obrazu z nowym monitorem iiyama G-Master GOB2701QSC-B1 Titan Falcon™ Tandem OLED

Doświadcz szczytu wizualnej perfekcji z nowym monitorem Tandem OLED iiyama G-Master GOB2701QSC-B1, zaprojektowanym, aby na nowo zdefiniować Twoje standardy obrazu dzięki technologii wyświetlacza z emisyjnymi pikselami klasy premium. Zapewniając nieskończony kontrast i głęboką czerń, które może zagwarantować tylko prawdziwy panel OLED, ożywia każdą scenę z oszałamiającym realizmem i bezbłędną jednolitością podświetlenia. Przygotuj się na zachwyt najwyższej klasy, żywym efektem HDR i wyjątkowym spektrum kolorów, podczas gdy wysoce skuteczna powłoka antyrefleksyjna zapewnia czystą klarowność bez irytującej ziarnistości. Stworzony z myślą o elitarnych rozgrywkach turniejowych, ten zaawansowany OLED oferuje zawrotną częstotliwość odświeżania połączoną z ultraniskim opóźnieniem wejściowym (input lag), co gwarantuje natychmiastową, płynną reakcję.



### Panel OLED META 3.0

Technologia WOLED czwartej generacji, znana również jako META 3.0 lub Primary RGB Tandem OLED, wprowadza przełomową architekturę 4-stack (czterowarstwową) z odseparowanymi emiterami światła czerwonego i zielonego. Ta innowacyjna struktura pozwala monitorom osiągać bogatszą czystość kolorów oraz do 1500 nitów szczytowej jasności HDR.

### W pełni dopasowany do Ciebie

G-Master GB2701QSC pozwala nie tylko dostosować pozycję monitora do własnych potrzeb, ale także spersonalizować tylne podświetlenie, nadając mu dowolnie wybrany kolor.

## 01 OBRAZ

| | |
|---|---|
| **Wygląd** | Płaski monitor gamingowy |
| **Przekątna** | 27", 67.3cm |
| **Panel** | TANDEM OLED META3 4th generation |
| **Rozdzielczość fizyczna** | 2560 x 1440 @280Hz (approx.3.68 Megapixels, WOLED) |
| **Format obrazu** | 16:9 |
| **Jasność** | 1500 cd/m² (Szczytowa, HDR) |
| **Kontrast statyczny** | 1500000:1 |
| **Czas reakcji (GTG)** | 0.03ms |
| **Kąty widzenia** | poziomo/pionowo: 178°/178°, prawo/lewo: 89°/89°, góra/dół: 89°/89° |
| **Kolory** | 1.07B 10bit (sRGB: 150%) |
| **Synchronizacja pozioma** | 30 - 463kHz |
| **Powierzchnia robocza szer. x wys.** | 586.75 x 330.05mm |
| **Plamka** | 0.2292mm |
| **Kolor ramy** | czarny |

## 02 INTERFEJSY / ZŁĄCZA / STEROWANIE

| | |
|---|---|
| **Wejście sygnału** | HDMI x2 (v.2.1, max. 2560 x 1440 @280Hz)<br>DisplayPort x1 (v.1.4 DSC, max. 2560 x 1440 @280Hz)<br>USB-C x1 (Power delivery 65W, v. 3.2 (Gen 1, 5Gbps)) |
| **USB HUB** | x2 (x2 v3.2 Gen 1 (5Gbps, 5V, Type-A)) |
| **HDCP** | tak |
| **Wyjście słuchawkowe** | tak |

## 03 WŁAŚCIWOŚCI

| | |
|---|---|
| **KVM switch** | tak |
| **Redukcja niebieskiego światła** | tak |
| **Obsługa technologii Adaptive Sync** | G-SYNC - 2560 x 1440 @48-280Hz, DisplayPort Only |
| **Ekstra** | Funkcja ochrony OLED |
| **HDR** | HDR TB400 |
| **Języki menu OSD** | EN, DE, FR, ES, IT, PT, RU, JP, CZ, NL, PL |
| **Przyciski** | Joystick, zasilanie / menu (środek), góra / wybór sygnału, dół, lewo / i-style colour, tryb nocny, redukcja niebieskiego światła, prawo / głośność |
| **Parametry regulowane** | Ustawienia obrazu (kontrast, jasność, HDR, Adaptive Sync, tryb nocny, redukcja niebieskiego światła, gamma), Wybór wejścia (automatyczny, ręczny / HDMI1, HDMI2, DP), Regulacja audio (głośność, wycisz, wejście audio), Zapisz ustawienia użytkownika (tryby użytkownika), Ustawienia kolorów (6-osiowy, temperatura kolorów, ustawienia użytkownika, czarny tuner), PiP / PBP, Regulacja obrazu (i-Style colour, Technologia X-Res, ostrość, zakres HDMI, tryb direct drive, regulacja trybu wideo), Język, Menu ustawień (podświetlenie, pozycja pozioma OSD, pozycja pionowa OSD, czas OSD, sterowanie DDCI/CI, logo startowe, dioda zasilania, ładowanie USB), Menu ustawień (KVM, kompresja DSC, Target Assist), Informacje o wyświetlaczu, Ochrona OLED (przesunięcie ekranu, pielęgnacja ekranu, głęboka pielęgnacja ekranu, powiadomienie o pielęgnacji, wygaszacz ekranu), Informacje o wyświetlaczu, Reset (przywróć wszystko) |
| **Wbudowane głośniki** | 2 x 5W |
| **Udogodnienia** | kompatybilny z Kensington-lock™, DDC/CI, DDC2B |

## 04 MECHANICZNE

| | |
|---|---|
| **Zakres regulacji** | wysokość, obrót, pochył, pivot (rotacja w obie strony) |

| | |
|---|---|
| **Regulacja wysokości** | 150mm |
| **Rotacja (funkcja PIVOT)** | 90° |
| **Obrót stopy** | 90°; 45° w lewo; 45° w prawo |
| **Kąt pochylenia** | 23° w górę; 5° w dół |
| **Standard VESA** | 100 x 100mm |

## 05 AKCESORIA W ZESTAWIE

| | |
|---|---|
| **Kable** | zasilający (1.80m), USB (1.5m), HDMI (1.80m), DP (1.80m), USB-C (1.00m) |
| **Pozostałe** | skrócona instrukcja obsługi, instrukcja bezpieczeństwa |

## 06 ZARZĄDZANIE ENERGIĄ

| | |
|---|---|
| **Zasilacz** | zewnętrzny |
| **Zasilanie** | DC 24 V |
| **Zużycie energii** | 32W typowo, 0.5W stand by, 0.3W off mode |

## 07 ZRÓWNOWAŻONY ROZWÓJ

| | |
|---|---|
| **Certyfikaty** | CB, CE, TÜV-Bauart, EAC, RoHS support, ErP, WEEE, VOC (JEITA standard), VCCI, REACH, UKCA |
| **Klasa efektywności energetycznej (Regulation (EU) 2017/1369)** | F |
| **Gwarancja** | 3 Lata Gwarancji, w Tym na Wypalenie Ekranu |

## 08 WYMIARY / WAGA

| | |
|---|---|
| **Wymiary produktu szer. x wys. x gł.** | 604.5 x 430 x 213mm |
| **Wymiary pudła szer. x wys. x gł.** | 718 x 443 x 137mm |
| **Waga (bez pudła)** | 5.7kg |
| **Waga (bez stopy)** | 3.8kg |
| **Waga (z pudłem)** | 9.4kg |
| **Kod EAN** | 4948570127948 |

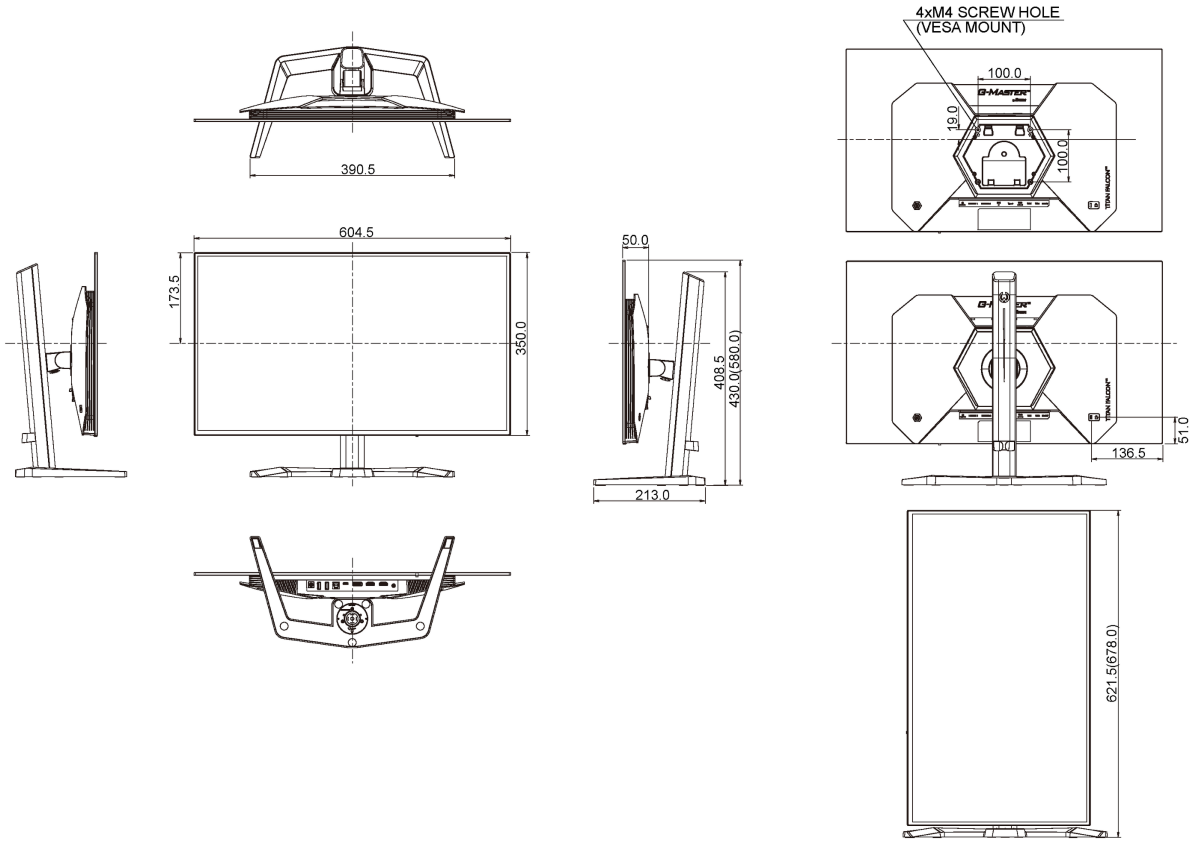


*Wszystkie znaki towarowe zastrzeżone. Pomyłki i wprowadzanie zmian zastrzeżone. Specyfikacje produktów mogą ulec zmianie bez wcześniejszego zawiadomienia. Wszystkie monitory LCD iiyama są zgodne z normą ISO-9241-307:2008 określającą liczbę i rodzaj defektów matrycy.*

© IIYAMA CORPORATION. ALL RIGHTS RESERVED