INFORMATION



24-calowy monitor WUXGA IPS o proporcjach 16:10 z portem USB-C 65W dla wydajnej i uporządkowanej przestrzeni roboczej

Zaprojektowany dla profesjonalistów, którzy cenią precyzję, komfort i wydajność, **ProLite XB2495WSC-B1** łączy w sobie dodatkową przestrzeń pionową ekranu, dokładne odwzorowanie kolorów oraz wygodną łączność USB-C. Doskonale sprawdza się w projektowaniu CAD, analizie danych, edukacji oraz środowiskach korporacyjnych.

24-calowy panel IPS o proporcjach 16:10 i rozdzielczości WUXGA (1920 x 1200) wyświetla więcej treści w pionie niż standardowy ekran Full HD. Oznacza to mniej przewijania podczas pracy z rysunkami, arkuszami kalkulacyjnymi i dokumentami, a szerokie kąty widzenia zapewniają wyraźny, spójny obraz.

Złącze USB-C umożliwia przesyłanie sygnału wideo oraz ładowanie kompatybilnego laptopa z mocą do 65 W (Power Delivery) za pomocą jednego kabla, upraszczając konfigurację i zmniejszając bałagan na biurku.

Stopa z regulacją wysokości do 15 cm oraz funkcjami pivot, swivel i tilt wspiera ergonomiczną pozycję pracy i dba o prawidłową postawę. Certyfikat Eye Comfort oraz technologia Flicker-Free pomagają zmniejszyć zmęczenie wzroku podczas długotrwałego użytkowania.

Design z wąskimi ramkami z czterech stron nadaje urządzeniu profesjonalny wygląd i ułatwia tworzenie spójnych stanowisk wielomonitorowych, pomagając użytkownikom pracować wygodniej i efektywniej.



Zyskaj dodatkową przestrzeń roboczą dzięki proporcjom 16:10

Z monitorem o rozdzielczości WUXGA 1920 × 1200 widzisz więcej wierszy w Excelu, większy fragment dokumentu A4 i dłuższy blok kodu bez ciągłego przewijania. W pracy CAD zyskujesz większy obszar rysunku przy jednocześnie widocznych narzędziach. Rzadziej zmieniasz widok i szybciej porównujesz dane, co realnie skraca czas pracy nad raportami, analizą, projektami i dokumentacją techniczną.



Pełna regulacja podstawy dla wygody użytkowania

Łatwo znajdź idealne ustawienie ekranu i utrzymaj zdrową, wygodną postawę przez cały dzień. Dzięki w pełni regulowanej podstawie możesz bez wysiłku dostosować monitor do swoich potrzeb. Podnieś lub opuść ekran, obróć go w lewo lub w prawo albo pochyl, aby zmniejszyć odblaski i uzyskać najlepszy kąt widzenia. Niezależnie od tego czy pracujesz, projektujesz, czy uczestniczysz w długich wideokonferencjach, ta elastyczność pozwala zredukować napięcie szyi i pleców, zwiększając komfort i produktywność każdego dnia.



Zintegrowane audio, porządek na biurku

Ciesz się czystym i przyjemnym dźwiękiem podczas rozmów, oglądania wideo i słuchania muzyki. Zintegrowany system audio pozwala utrzymać porządek na biurku bez potrzeby korzystania z dodatkowych głośników.



Poczuj różnicę dzięki certyfikowanej ochronie wzroku

Sprzętowa redukcja światła niebieskiego wbudowana bezpośrednio w panel, technologia Flicker-free oraz wierne odwzorowanie kolorów współpracują ze sobą, aby wspierać Twój wzrok każdego dnia. Dzięki certyfikatowi TÜV Rheinland Eye Comfort, monitor ten umożliwia dłuższą pracę, przeglądanie sieci i tworzenie treści przy mniejszym wysiłku dla oczu.

SPECYFIKACJA

01 OBRAZ

Wygląd	cienka ramka z czterech stron
Przekątna	24.1", 61.1cm
Panel	IPS Panel Technology LED, matowe wykończenie
Rozdzielczość fizyczna	1920 x 1200 @100Hz (2.3 megapixel)
Format obrazu	16:10
Jasność	350 cd/m²
Kontrast statyczny	1500:1
Kontrast ACR	80M:1
Czas reakcji (GTG)	4ms
Kąty widzenia	poziomo/pionowo: 178°/178°, prawo/lewo: 89°/89°, góra/dół: 89°/89°
Kolory	16.7mln (sRGB: 99%; NTSC: 72%)
Synchronizacja pozioma	30 - 135kHz
Powierzchnia robocza szer. x wys.	518.4 x 324mm, 20.4 x 12.8"
Plamka	0.27mm
Kolor	matowa, czarny

02 INTERFEJSY / ZŁĄCZA / STEROWANIE

Wejście sygnału	HDMI x1 (v.1.4) USB-C x1 (PD 65W)
USB HUB	x2 (1x v.3.2 Gen 1 (5Gbps, 4.5W) 1x Type C (5Gbps, 7.5W))
HDCP	tak
Wyjście słuchawkowe	tak

03 WŁAŚCIWOŚCI

Flicker free	tak
Ekstra	i-Style colour, Eye Comfort
Języki menu OSD	EN, DE, FR, ES, IT, RU, JP, CZ, NL, PL, UA
Przyciski	Joystick/przycisk zasilania: (środek) zasilanie/menu, w górę/wybór wejścia, w dół, w lewo/pokaż submenu, w prawo/głośność
Parametry regulowane	Regulacja obrazu (jasność, kontrast, ECO, ACR, ACR, OD, X-Res Technology), ustawienia kolorów (6-osiowe, i-Style colour, zakres RGB, temp. barwowa, predefiniowane użytkownika), OSD (pozycja pozioma OSD, pozycja pionowa OSD, obrót OSD, czas OSD, tło OSD, kontrola DDC/CI, informacje o wyświetlaczu), język, ekstra 1 (ostrość, regulacja trybu wideo, logo startowe, dioda zasilania, ładowanie USB, prędkość USB-C), ekstra 2 (klawisz skrótu, wersja oprogramowania), wybór wejścia, ustawienia audio (głośność, wyciszenie), reset (resetuj wszystko?)
Wbudowane głośniki	2 x 2W
Udogodnienia	kompatybilny z Kensington-lock™, DDC/CI, DDC2B, Mac OSX

04 MECHANICZNE

Zakres regulacji	wysokość, obrót, pochył, pivot (rotacja w obie strony)
Regulacja wysokości	150mm
Rotacja (funkcja PIVOT)	90°
Obrót stopy	120°; 60° w lewo; 60° w prawo
Kąt pochylenia	23° w górę; 5° w dół
Standard VESA	100 x 100mm
System zarządzania kablami	tak

05 AKCESORIA W ZESTAWIE

Kable	zasilający (1.8m), HDMI (1.8m), USB-C (1m)
Pozostałe	skrócona instrukcja obsługi, instrukcja bezpieczeństwa

06 ZARZĄDZANIE ENERGIĄ

Zasilacz	wewnętrzny
Zasilanie	AC 100 - 240V, 50/60Hz
Zużycie energii	12W typowo, 0.5W stand by, 0.3W off mode

07 ZRÓWNOWAŻONY ROZWÓJ

Certyfikaty	TCO Certified, CE, TÜV-GS, EAC, RoHS support, ErP, WEEE, REACH, UKCA
Klasa efektywności energetycznej (Regulation (EU) 2017/1369)	C
EPEAT Silver	*lista zarejestrowanych modeli różni się w zależności od kraju, szczegółowe informacje są dostępne na stronie www.epeat.net
REACH SVHC	powyżej 0.1% ołowiu

08 WYMIARY / WAGA

Wymiary produktu szer. x wys. x gł.	533.5 x 373.5 (521) x 209.5mm
Wymiary pudła szer. x wys. x gł.	633 x 130 x 437mm
Waga (bez pudła)	5kg
Waga (z pudłem)	7.2kg
Kod EAN	4948570127856

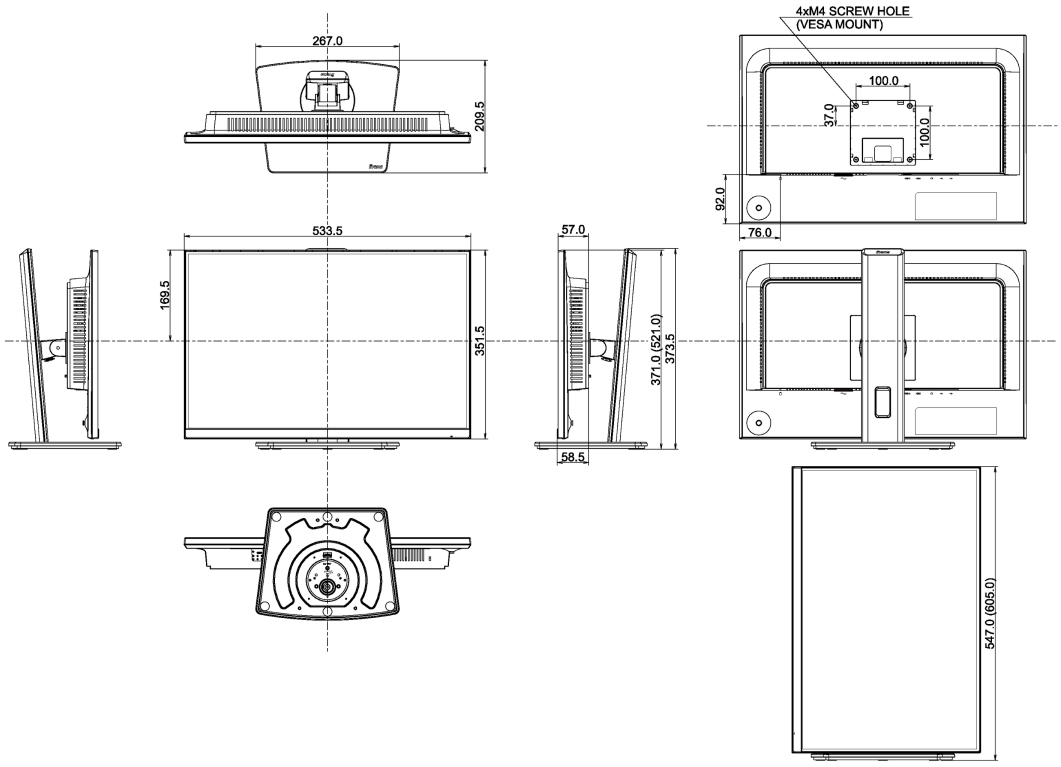
267.0
209.5
4xM4 SCREW HOLE
(VESA MOUNT)
100.0
37.0
100.0
92.0
76.0
533.5
169.5
351.5
57.0
371.0 (521.0)
373.5
58.5
547.0 (605.0)

GALERIA


iiyama
ProLite
XB2495WSC
24" IPS


iiyama
ProLite
XB2495WSC
24" IPS


iiyama
ProLite
XB2495WSC
24" IPS


iiyama
ProLite
XB2495WSC
24" IPS


iiyama
ProLite
XB2495WSC
24" IPS

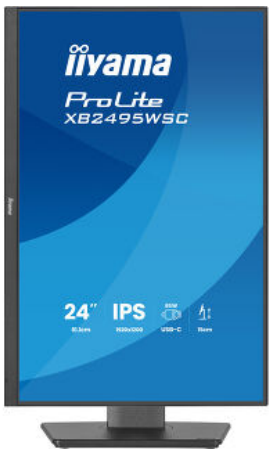
iiyama
ProLite
XB2495WSC
24" IPS


ProLite
XB2495WSC


24" IPS




iiyama
24" IPS


24" IPS












Wszystkie znaki towarowe zastrzeżone. Pomyłki i wprowadzanie zmian zastrzeżone. Specyfikacje produktów mogą ulec zmianie bez wcześniejszego zawiadomienia. Wszystkie monitory LCD iiyama są zgodne z normą ISO-9241-307:2008 określającą liczbę i rodzaj defektów matrycy. **© IIYAMA CORPORATION. ALL RIGHTS RESERVED**