INFORMATION



27" monitor IPS z kamerą obsługującą Windows Hello, mikrofonem, przełącznikiem KVM i złączem USB-C z ładowaniem o mocy 65W, ułatwiający codzienną pracę

27" monitor ProLite XB2790HSCH łączy komfort i wygodę, zapewniając bardziej wydajne środowisko pracy. Złącze USB-C z funkcją Power Delivery o mocy do 65W umożliwia podłączenie i ładowanie kompatybilnego laptopa za pomocą jednego kabla, pomagając ograniczyć liczbę przewodów na biurku.

Wbudowana kamera internetowa 5MP z autofokusem, obsługą Windows Hello i mikrofonem ułatwia prowadzenie wideokonferencji oraz szybkie i bezpieczne logowanie. Ergonomiczna podstawa, technologia Flicker-Free oraz funkcja redukcji niebieskiego światła Blue Light Reducer pomagają ograniczyć zmęczenie oczu, zapewniając komfortową i wydajną pracę przez cały dzień.



Łatwy dostęp dzięki kamerze Windows Hello

Loguj się szybko i bezpiecznie dzięki rozpoznawaniu twarzy, a także ciesz się krystalicznie czystymi rozmowami wideo dzięki kamerze internetowej z autofokusem i wysoką rozdzielczością.

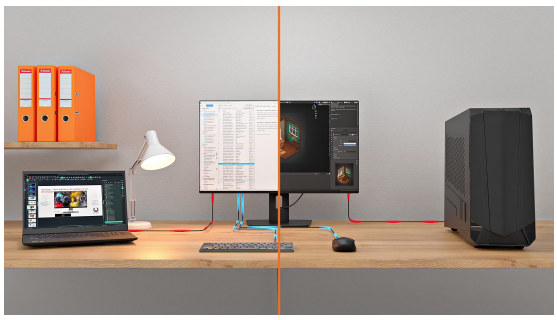

Łatwa kontrola wielu urządzeń dzięki KVM

Bezproblemowo przełączaj się między kilkoma komputerami, używając jednego monitora, klawiatury i myszy - to wygodne i wydajne rozwiązanie do pracy wielozadaniowej.



Łącz się z łatwością, pracuj komfortowo

Dzięki USB-C o mocy do 65 W Twój laptop ładuje się podczas pracy, a Ty korzystasz z jednego, uporządkowanego połączenia. Odwracalna wtyczka zawsze pasuje za pierwszym razem, więc nie tracisz czasu na podłączanie. To wygodne i niezawodne rozwiązanie, które pozwala skupić się na tym, co naprawdę ważne.



Pełna regulacja podstawy dla wygody użytkowania

Łatwo znajdź idealne ustawienie ekranu i utrzymaj zdrową, wygodną postawę przez cały dzień. Dzięki w pełni regulowanej podstawie możesz bez wysiłku dostosować monitor do swoich potrzeb. Podnieś lub opuść ekran, obróć go w lewo lub w prawo albo pochyl, aby zmniejszyć odblaski i uzyskać najlepszy kąt widzenia. Niezależnie od tego czy pracujesz, projektujesz, czy uczestniczysz w długich wideokonferencjach, ta elastyczność pozwala zredukować napięcie szyi i pleców, zwiększając komfort i produktywność każdego dnia.

SPECYFIKACJA

01 OBRAZ

Wygląd	bez obramowania z 3 stron
Przekątna	27", 68.6cm
Panel	IPS LED, matowe wykończenie
Rozdzielczość fizyczna	1920 x 1080 @120Hz (2.1 megapixel Full HD)
Format obrazu	16:9
Jasność	350 cd/m²
Kontrast statyczny	1500:1
Kontrast ACR	80M:1
Czas reakcji (GTG)	3ms
Kąty widzenia	poziomo/pionowo: 178°/178°, prawo/lewo: 89°/89°, góra/dół: 89°/89°
Kolory	16.7mln (sRGB: 99%; NTSC: 72%)
Synchronizacja pozioma	30 - 140kHz
Powierzchnia robocza szer. x wys.	597.9 x 336.3mm, 23.5 x 13.2"
Plamka	0.311mm
Kolor ramy	matowa, czarny

02 INTERFEJSY / ZŁĄCZA / STEROWANIE

Wejście sygnału	HDMI x1 (v.1.4) USB-C x1 (PD 65W, DP Alt Mode)
USB HUB	x3 (2x Type A v.3.2 Gen 1 (5Gbps, 4.5W), 1x Type C (5Gbps, 5W))
HDCP	tak
Wyjście słuchawkowe	tak

03 WŁAŚCIWOŚCI

KVM switch	tak
Redukcja niebieskiego światła	tak
Flicker free	tak
Obsługa technologii Adaptive Sync	tak
Ekstra	Wbudowana kamera internetowa 5 MP z automatycznym ustawianiem ostrości, mikrofonem i osłoną prywatności, kompatybilna z Windows Hello
HDR	ready, HDR10
Języki menu OSD	EN, DE, FR, ES, IT, RU, JP, CZ, NL, PL, UA
Przyciski	Wybór wejścia/ Wyjście (Wejście), + / Głośność, - /Eco, Menu, Zasilanie

Parametry regulowane	regulacja obrazu (jasność, kontrast, Eco, ACR, OD, Adaptive Sync, technologia X-Res, Black Tuner), ustawienia kolorów (gamma, 6-osiowa regulacja kolorów, i-Style Colour, redukcja niebieskiego światła, gamma, zakres RGB, temperatura barwowa, ustawienia użytkownika), ustawienia OSD (pozycja pozioma OSD, pozycja pionowa OSD, czas wyświetlania OSD, tło OSD, obrót OSD, informacje o wyświetlaczu), ustawienia dodatkowe (ostrość, dostosowanie trybu wideo, logo startowe, dioda LED zasilania, prędkość USB-C, ładowanie USB, KVM, sterowanie DDC/CI), wybór źródła sygnału, ustawienia dźwięku (głośność, wyciszenie), przywracanie ustawień (przywrócenie wszystkich ustawień?)
Wbudowane głośniki	2 x 2W
Udogodnienia	kompatybilny z Kensington-lock™, DDC2B, Mac OSX

04 MECHANICZNE

Zakres regulacji	wysokość, obrót, pochył, pivot (rotacja w obie strony)
Regulacja wysokości	150mm
Rotacja (funkcja PIVOT)	90°
Obrót stopy	120°; 60° w lewo; 60° w prawo
Kąt pochylenia	23° w górę; 5° w dół
Standard VESA	100 x 100mm
System zarządzania kablami	tak

05 AKCESORIA W ZESTAWIE

Kable	zasilający (1.8m), USB (1.8m), HDMI (1.8m), USB-C (1.0m)
Pozostałe	skrócona instrukcja obsługi, instrukcja bezpieczeństwa

06 ZARZĄDZANIE ENERGIĄ

Zasilacz	wewnętrzny
Zasilanie	AC 100 - 240V, 50/60Hz
Zużycie energii	16W default , 0.5W stand by, 0.3W off mode

07 ZRÓWNOWAŻONY ROZWÓJ

Certyfikaty	CE, TÜV-GS, EAC, VCCI-B, PSE, RoHS support, ErP, WEEE, REACH, UKCA, TCO Edge
Klasa efektywności energetycznej (Regulation (EU) 2017/1369)	D
EPEAT Silver	*lista zarejestrowanych modeli różni się w zależności od kraju, szczegółowe informacje są dostępne na stronie www.epeat.net
REACH SVHC	powyżej 0.1% ołowiu

08 WYMIARY / WAGA

Wymiary produktu szer. x wys. x gł.	612.5 x 414.5 (564.5) x 209.5mm

Wymiary pudła szer. x wys. x gł.	690 x 465 x 158mm
Waga (bez pudła)	6.0kg
Waga (z pudłem)	8.5kg
Kod EAN	4948570128174

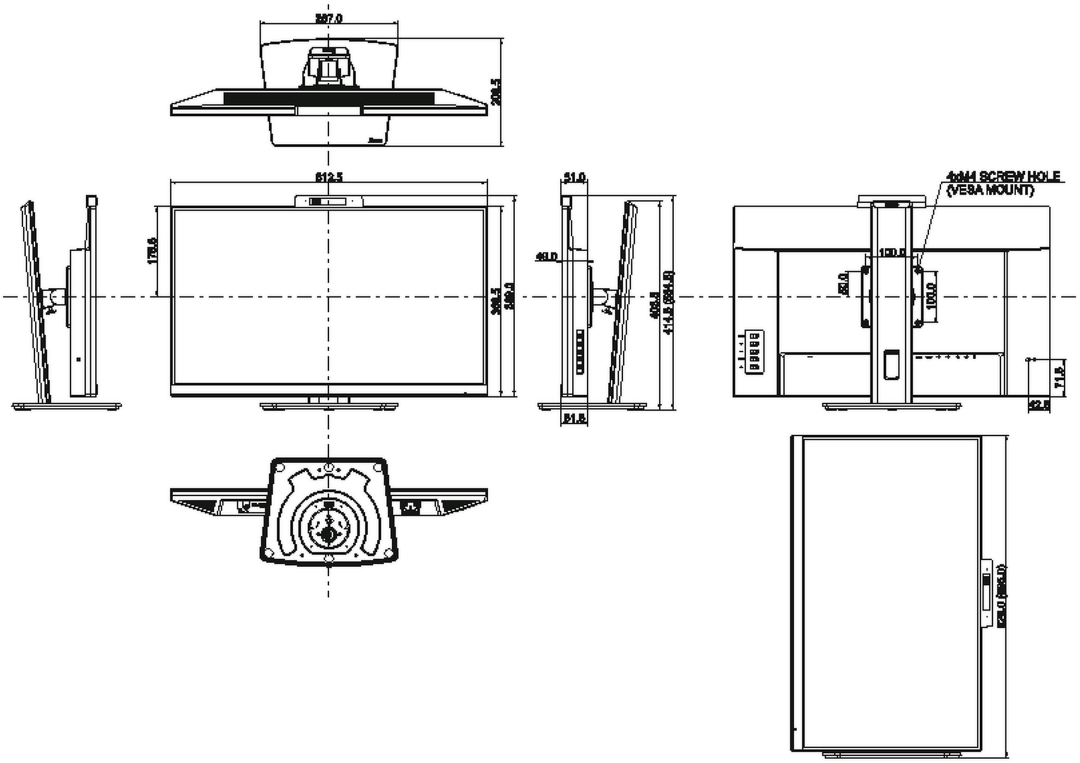

GALERIA


iiyama
ProLite
XB2790HSCH
27"
68.5cm
IPS
1920x1080
KVM
SWITCH
Hello Cam
15cm


iiyama
ProLite
XB2790HSCH
27"
68.5cm
IPS
1920x1080
KVM
SWITCH
Hello Cam
15cm


iiyama
ProLite
XB2790HSCH
27"
68.5cm
IPS
1920x1080
KVM
SWITCH
Hello Cam
15cm


iiyama
ProLite
XB2790HSCH
27"
68.5cm
IPS
1920x1080
KVM
SWITCH
Hello Cam
15cm


iiyama
ProLite
XB2790HSCH
27"
68.5cm
IPS
KVM
SWITCH
Hello Cam
15cm


iiyama
ProLite
XB2790HSCH
27"
68.5cm
IPS
1920x1080
KVM
SWITCH
Hello Cam
15cm


iiyama


ProLite
XB2790HSCH


Hello Cam
15cm


27"
68.5cm
IPS
1920x1080
KVM
SWITCH


27"
68.5cm
1920x1080









Wszystkie znaki towarowe zastrzeżone. Pomyłki i wprowadzanie zmian zastrzeżone. Specyfikacje produktów mogą ulec zmianie bez wcześniejszego zawiadomienia. Wszystkie monitory LCD iiyama są zgodne z normą ISO-9241-307:2008 określającą liczbę i rodzaj defektów matrycy. **© IIYAMA CORPORATION. ALL RIGHTS RESERVED**